Spare Parts / Ersatzteile / Pièces de recharge / Pezzi di Ricambio / Piezas de requesto / Parte de reposição / Reserveonderdelen / Reservdelar / Reservedeler / Varaosat / Vraosat / Varahlutir / Ανταλλακτικά / Yedek Parçalar / Náhradní díly / Náhradné diely / Nadomestni deli / Резервни части / Запчасти / Części Zapasowe / Piese de schimb / Rendelhető alkatrészek / Запасні частини / Reservni delovi / Резервни делови / Резервни делови / Atsarginių dalių / Tellitavad varuosad / Rezervju daļu

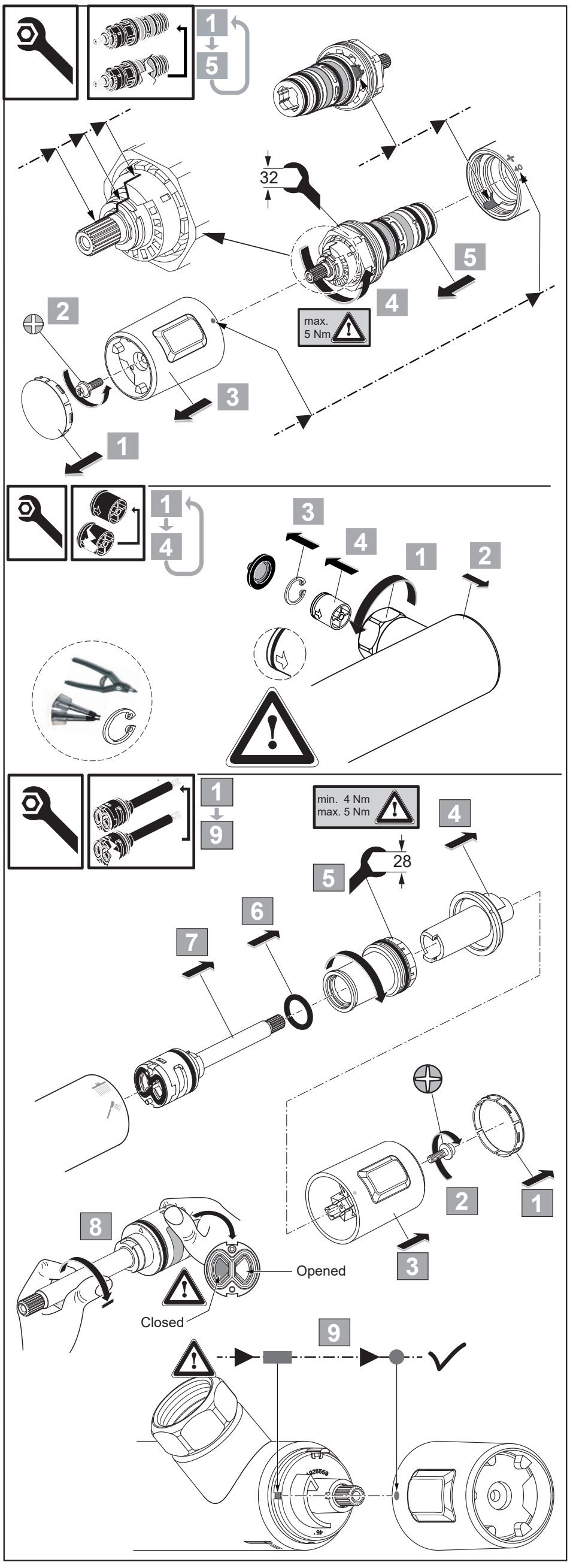

Pos.	Part No.	
1	A 861 370 XX	
2	A 861 371 NU	
3	A 861 375 NU	
4	A 861 376 NU	
5	A 861 374 NU	
6	A 861 372 NU	
7	A 960 914 AA	
7	B 961 016 XG	
8	A 861 385 NU	
9	BE175 XX	
10	BD 580 XX	
11	A 861 377 XG	1100 mm
	A 861 330 AA	1000 mm
12	B 960 976 AA	
13	A 861 331 XG	
14	BD 581 XX	
15	A 861 379 XX	150 mm
	A 861 380 XX	300 mm
16	A 861 383 AA	
17	A 861 508 XX	

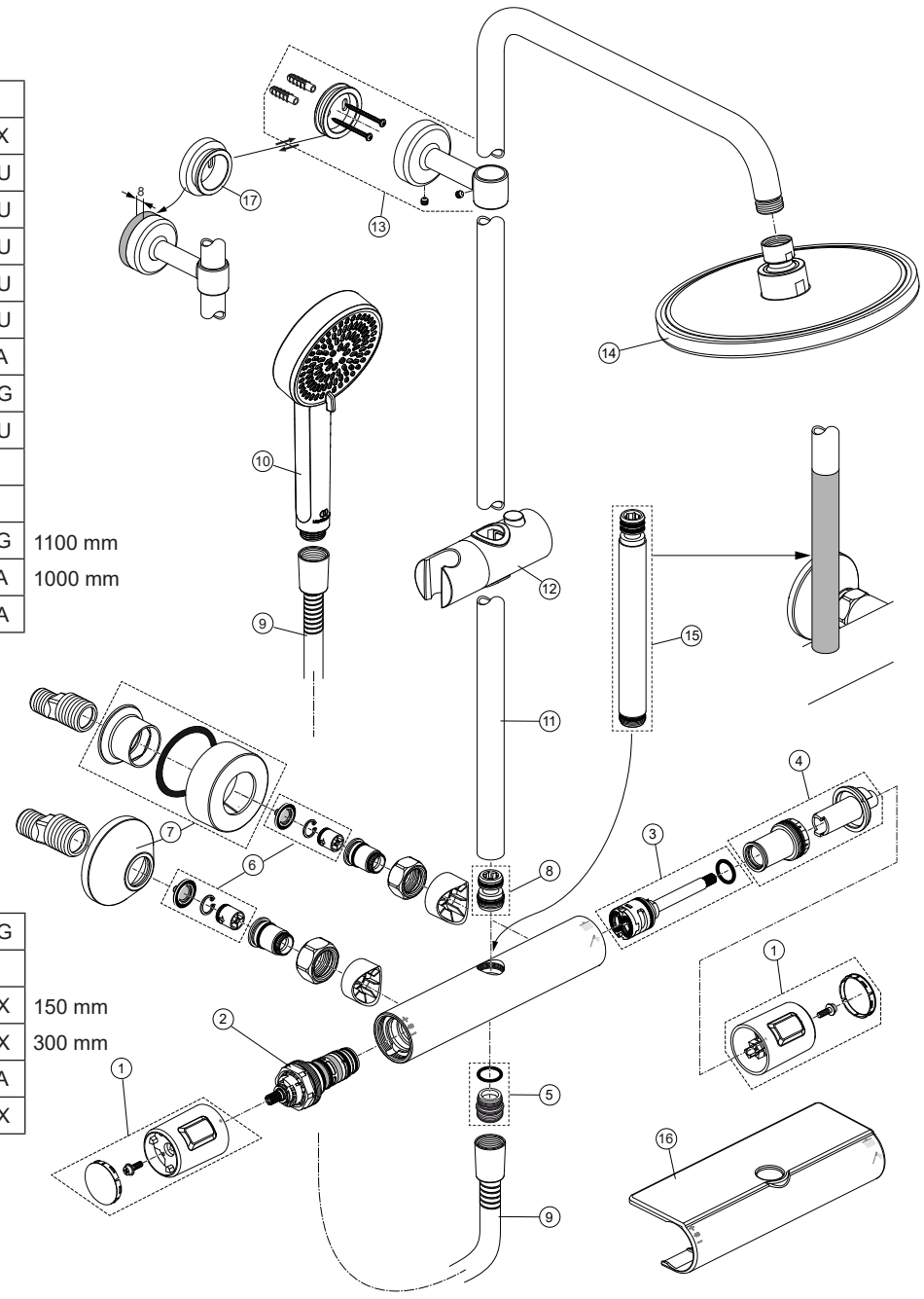

Ideal Standard

CERATHERM T25

A 7210 ..

0422 / A 869 095
Made in Germany

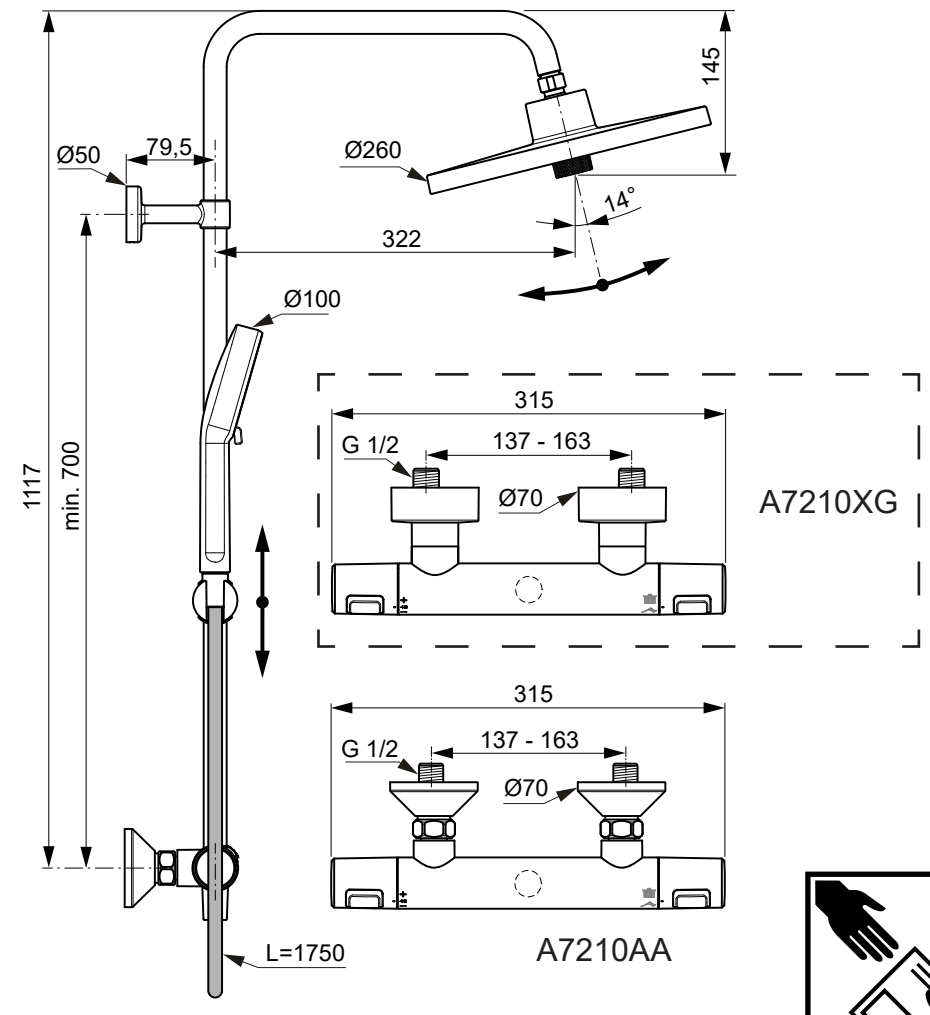

Ideal Standard International NV
Corporate Village - Gent Building
Da Vincilaan 2
1935 Zaventem
Belgium

www.idealstandardinternational.com

PAP 22
FSC
FSC C008924

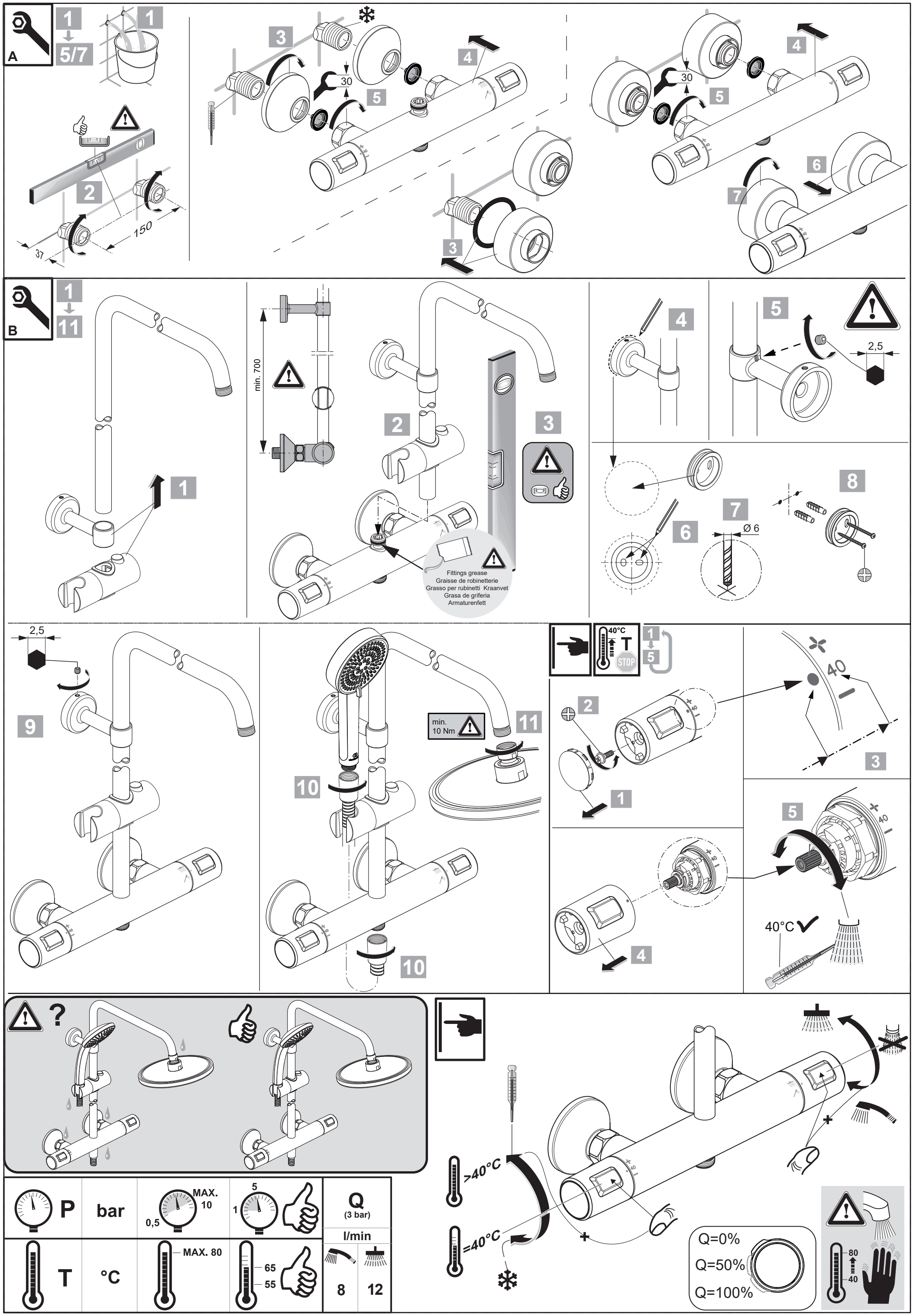
A
1
5/7
1
2
150
37
3
30
5
4
3
4
30
5
6
7
B
1
11
1
min. 700
2
3
Fittings grease
Graisse de robinetterie
Grasso per rubinetti Kraanvet
Grasa de griferia
Armaturenfett
4
5
2,5
6
7
Ø 6
8
2,5
9
10
min.
10 Nm
11
10
40°C
STOP
1
5
2
1
40
3
5
40
4
40°C
?
P
bar
MAX.
10
0,5
5
1
T
°C
MAX. 80
65
55
Q
(3 bar)
l/min
8
12
>40°C
=40°C
Q=0%
Q=50%
Q=100%
80
40